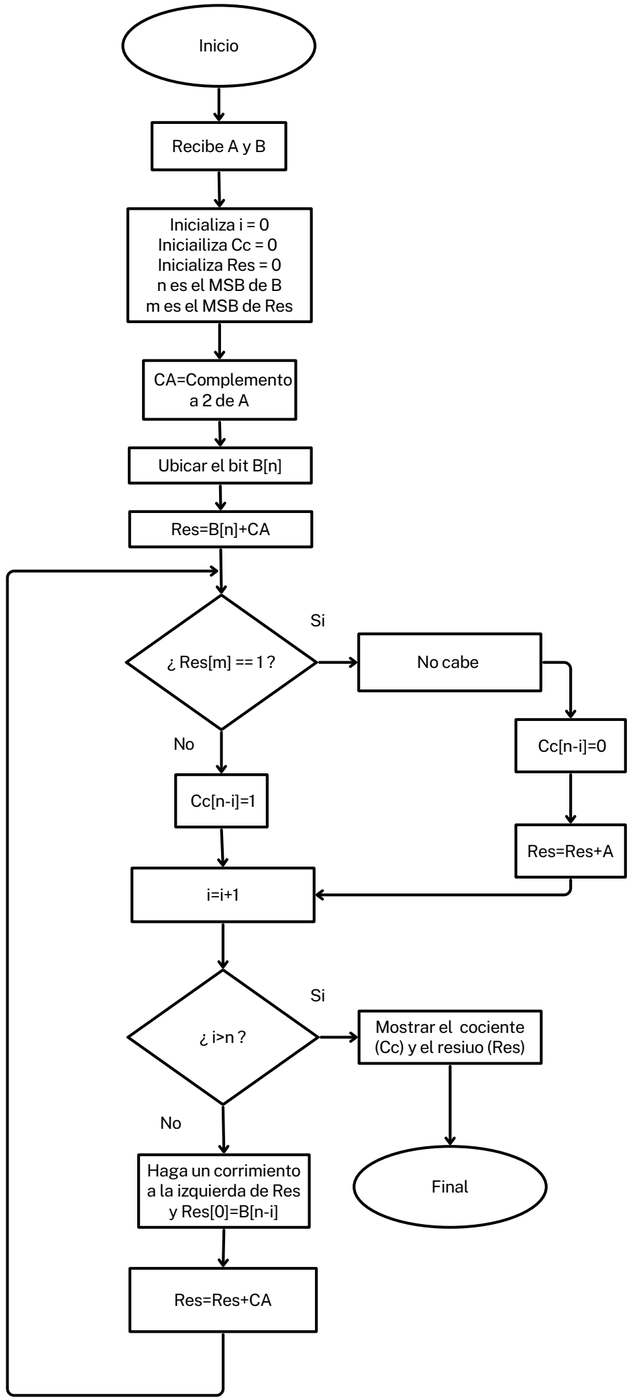
Inicio
Recibe A y B
Inicializa i = 0
Iniciailiza Cc = 0
Inicializa Res = 0
n es el MSB de B
m es el MSB de Res
CA=Complemento a 2 de A
Ubicar el bit B[n]
Res=B[n]+CA
¿ Res[m] == 1 ?
Si
No cabe
Cc[n-i]=0
Res=Res+A
No
Cc[n-i]=1
i=i+1
¿ i>n ?
Si
Mostrar el cociente (Cc) y el resiuo (Res)
Final
No
Haga un corrimiento a la izquierda de Res y Res[0]=B[n-i]
Res=Res+CA

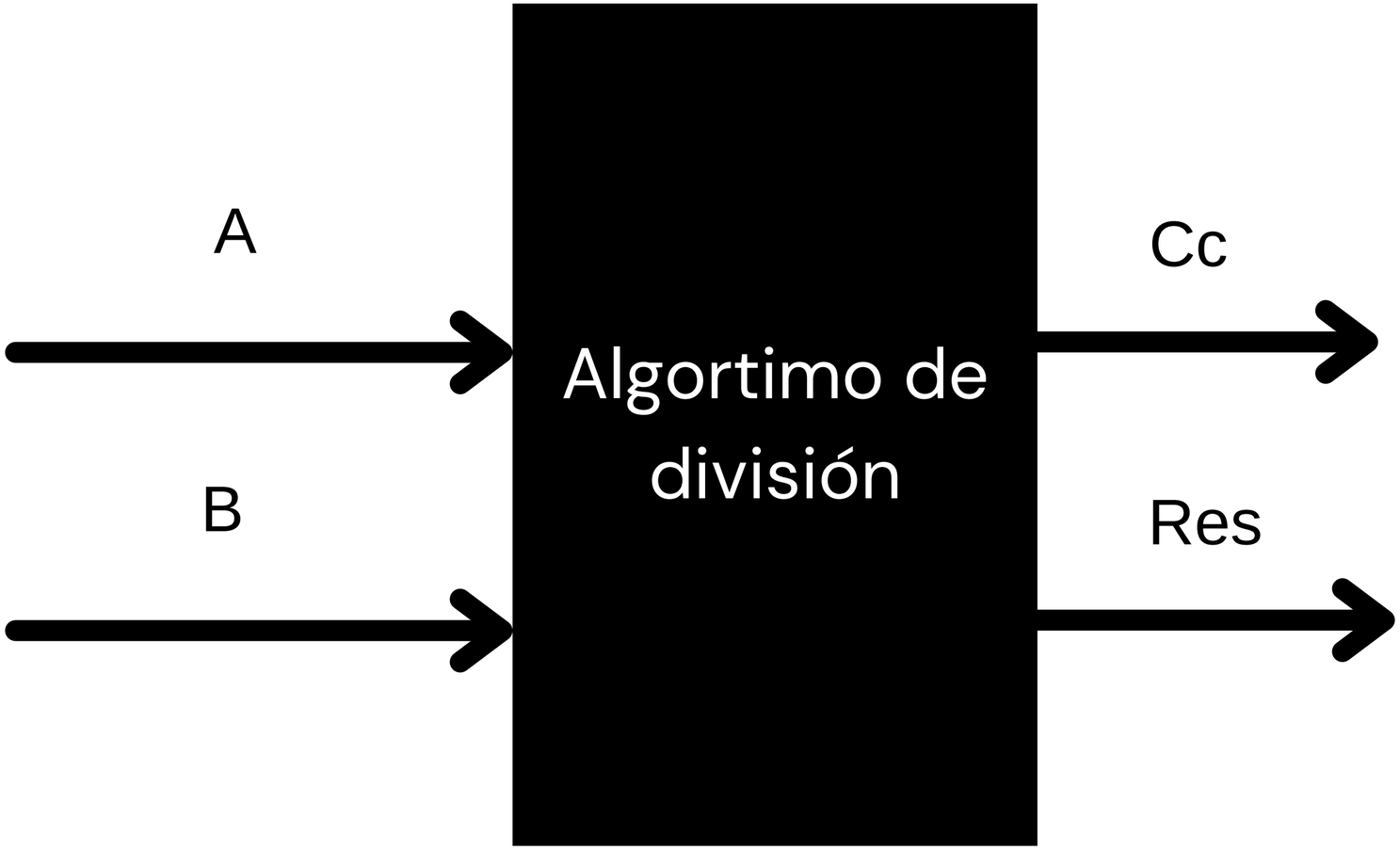

A : Divisor

B : Dividendo

Cc : Cociente

Res : Residuo

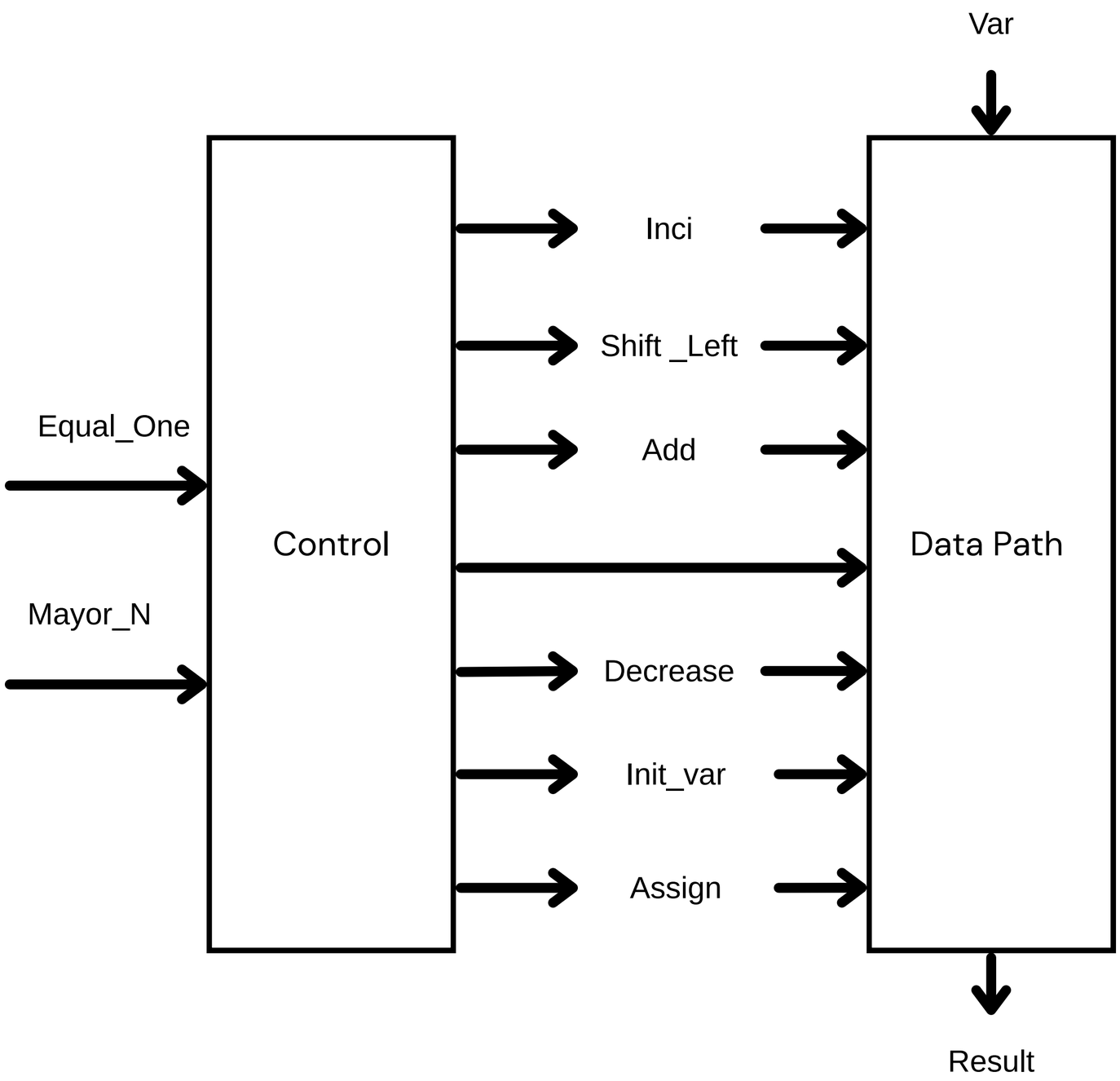
Var
Inci
Shift _Left
Add
Equal_One
Control
Data Path
Mayor_N
Decrease
Init_var
Assign
Result

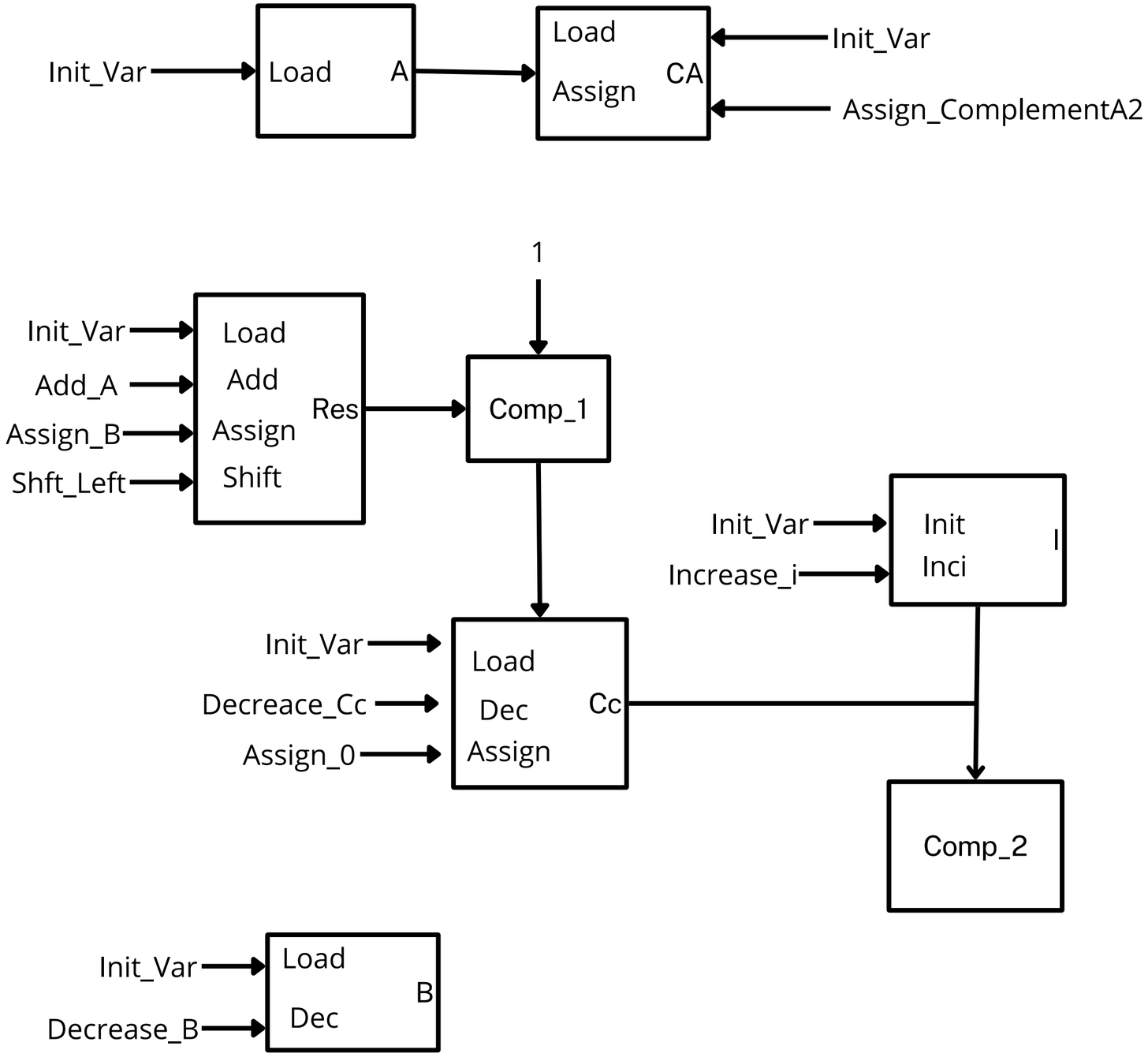
Init_Var
Load
A
Load
Assign
CA
Init_Var
Assign_ComplementA2
1
Init_Var
Add_A
Assign_B
Shft_Left
Load
Add
Assign
Shift
Res
Comp_1
Init_Var
Increase_i
Init
Inci
I
Init_Var
Decreace_Cc
Assign_0
Load
Dec
Assign
Cc
Comp_2
Init_Var
Decrease_B
Load
Dec
B

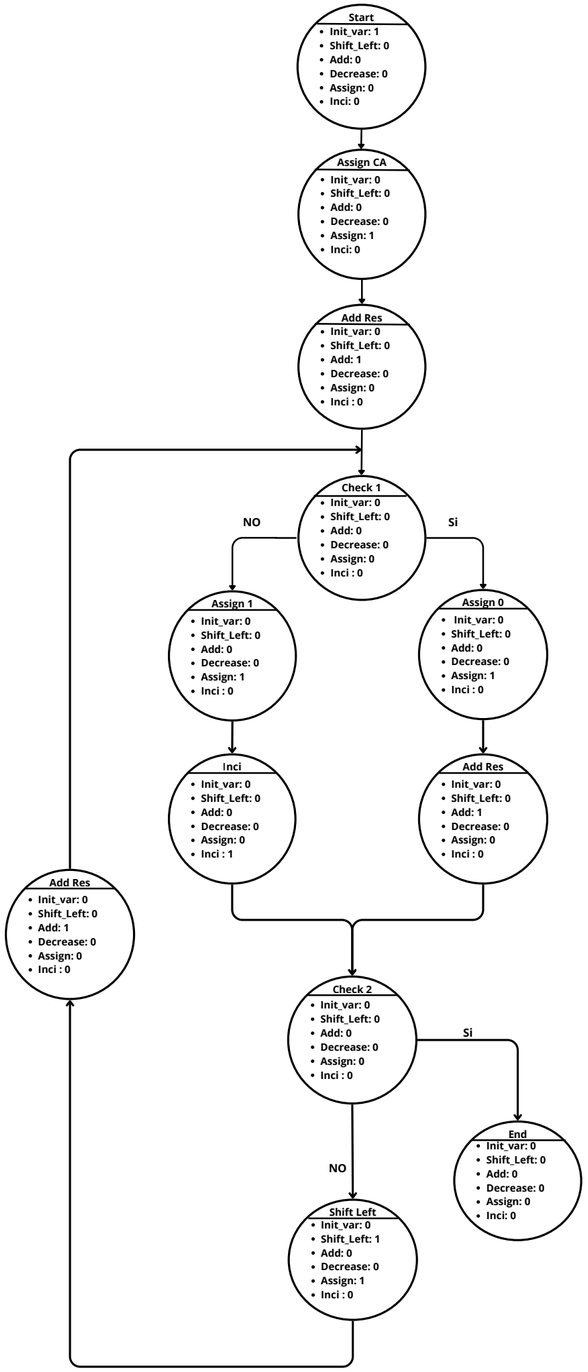
Start
Init_var: 1
Shift_Left: 0
Add: 0
Decrease: 0
Assign: 0
Inci: 0
Assign CA
Init_var: 0
Shift_Left: 0
Add: 0
Decrease: 0
Assign: 1
Inci: 0
Add Res
Init_var: 0
Shift_Left: 0
Add: 1
Decrease: 0
Assign: 0
Inci : 0
Check 1
Init_var: 0
Shift_Left: 0
Add: 0
Decrease: 0
Assign: 0
Inci : 0
NO
Si
Assign 1
Init_var: 0
Shift_Left: 0
Add: 0
Decrease: 0
Assign: 1
Inci : 0
Assign 0
Init_var: 0
Shift_Left: 0
Add: 0
Decrease: 0
Assign: 1
Inci : 0
Inci
Init_var: 0
Shift_Left: 0
Add: 0
Decrease: 0
Assign: 0
Inci : 1
Add Res
Init_var: 0
Shift_Left: 0
Add: 1
Decrease: 0
Assign: 0
Inci : 0
Add Res
Init_var: 0
Shift_Left: 0
Add: 1
Decrease: 0
Assign: 0
Inci : 0
Check 2
Init_var: 0
Shift_Left: 0
Add: 0
Decrease: 0
Assign: 0
Inci : 0
Si
NO
End
Init_var: 0
Shift_Left: 0
Add: 0
Decrease: 0
Assign: 0
Inci: 0
Shift Left
Init_var: 0
Shift_Left: 1
Add: 0
Decrease: 0
Assign: 1
Inci : 0